Montageplatte electric box	:	51 53 096
Stromlaufplan wiring diagram	:	53 54 152
Gerätetyp type	:	C4e 20.10 GS
Bemessungsspannung rated voltage	:	1N~100V / 1N~ 110V
Frequenz frequency	:	50/60Hz
Bemessungsaufnahme rated power consumption	:	1,0kW / 1,0kW
Bemessungsstrom rated current	:	9,8A / 8,9A

Absicherung bauseits!
Örtliche EVU-Vorschriften beachten!
Please look at local supply regulations!
fuses on site!

Elektrogeräte GmbH
Ovens & Advanced Cooking EMEA
Manitowoc Foodservice
Talstr. 35
82436 Eglfing, Germany
Tel.: +49 8847 67-0
Fax: +49 8847 67-191

Elektro-Dokumentation
electrical-documentation

Schutzvermerk nach DIN 34 beachten!

Diese Zeichnung ist urheberrechtlich geschützt. Eine unerlaubte Vervielfältigung sowie Weitergabe an Dritte verpflichtet zu Schadensersatz und kann strafrechtliche Folgen haben!

				Datum	01.07.14	C4e 20.10 GS	Manitowoc	Deckblatt overlay	Projekt-Nummer	=20.10	
				Bearb.	Böttinger				51 53 096	+	
				Gepr.						Zeichnungsnummer	Blatt 1
Vers.	Änderung	Datum	Name	Norm	DIN 81346					53 54 152	von 1 Bl.

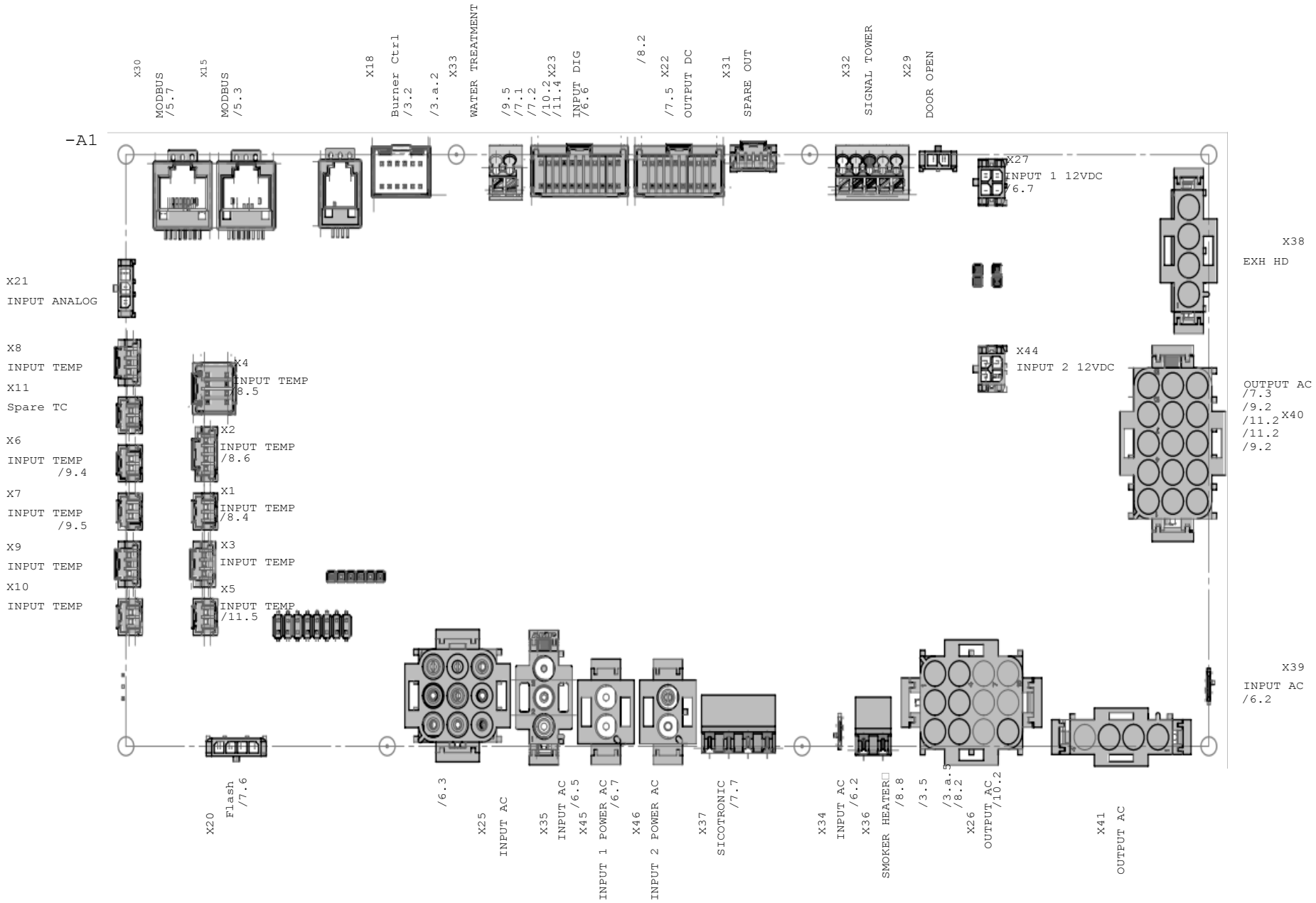

Schutzvermerk nach DIN 34 beachten!

Diese Zeichnung ist urheberrechtlich geschützt. Eine unerlaubte Vervielfältigung sowie Weitergabe an Dritte verpflichtet zu Schadensersatz und kann strafrechtliche Folgen haben!

				Datum	01.07.14	C4e 20.10 GS	Manitowoc	SIB	Projekt-Nummer	=20.10
				Bearb.	Böttinger				51 53 096	+
				Gepr.					Zeichnungsnummer	Blatt 1
Vers.	Änderung	Datum	Name	Norm	DIN 81346				53 54 152	von 11 Bl.

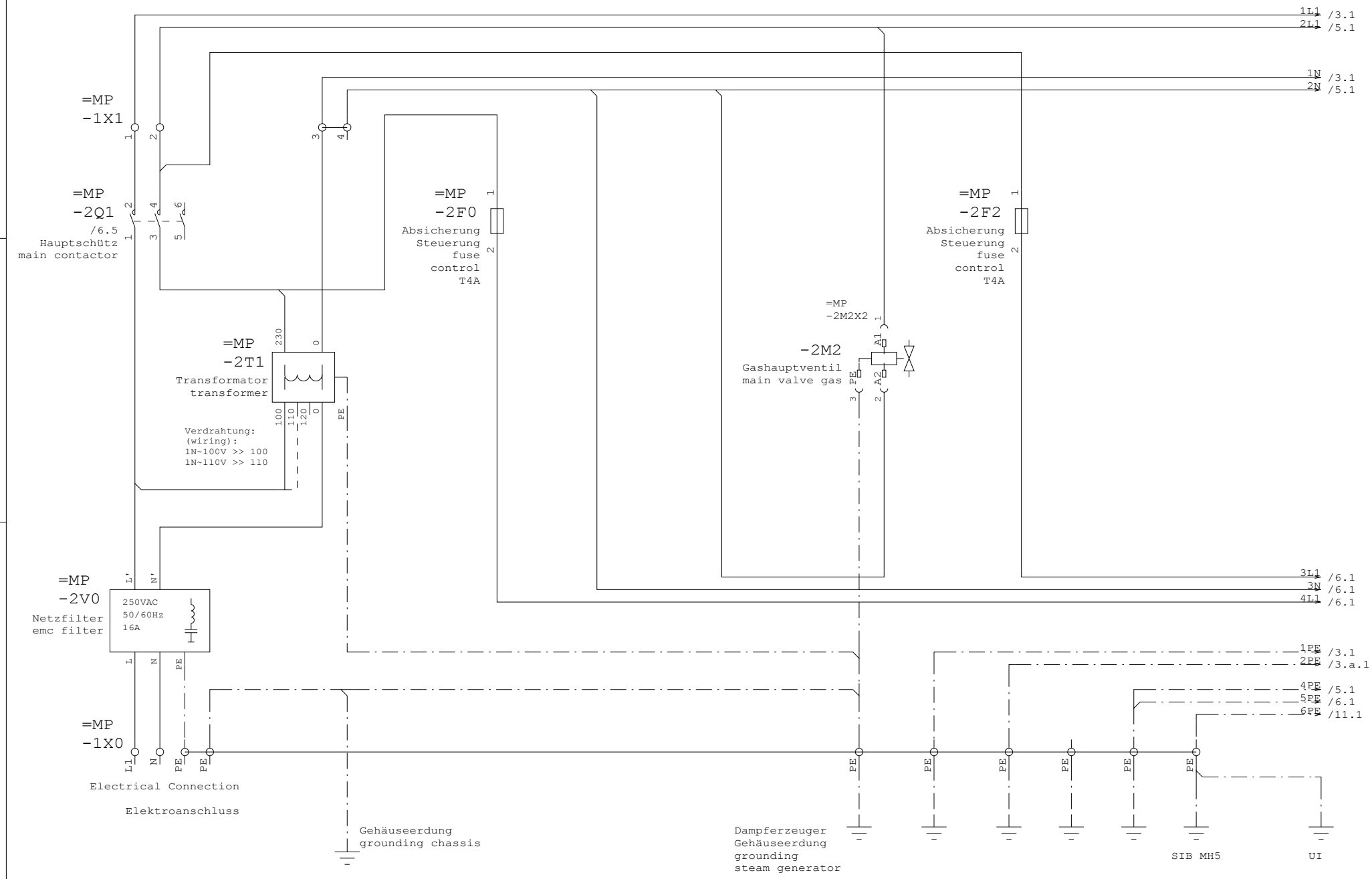

Schutzvermerk nach DIN 34 beachten!

Diese Zeichnung ist urheberrechtlich geschützt. Eine unerlaubte Vervielfältigung sowie Weitergabe an Dritte verpflichtet zu Schadensersatz und kann strafrechtliche Folgen haben!

				Datum	01.07.14	C4e 20.10 GS	Manitowoc	Einspeisung Input	Projekt-Nummer 51 53 096	=20.10 +
				Bearb.	Böttinger					
				Gepr.					Zeichnungsnummer 53 54 152	Blatt 2 von 11 Bl.
Vers.	Änderung	Datum	Name	Norm	DIN 81346					

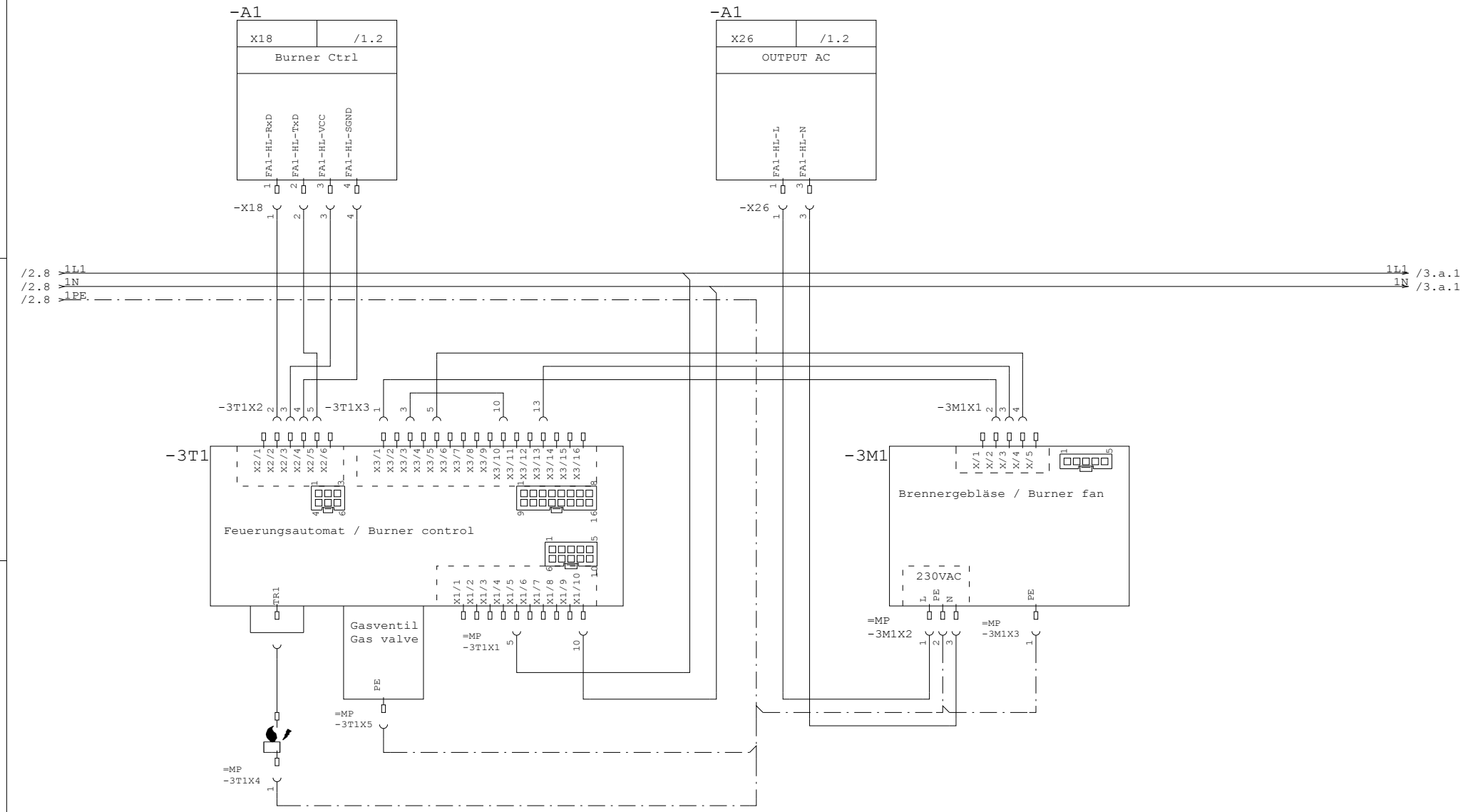

Schutzvermerk nach DIN 34 beachten!

Diese Zeichnung ist urheberrechtlich geschützt. Eine unerlaubte Vervielfältigung sowie Weitergabe an Dritte verpflichtet zu Schadensersatz und kann strafrechtliche Folgen haben!

				Datum	01.07.14	C4e 20.10 GS	Manitowoc	Heissluft 1 (oben) convection 1 (above)	Projekt-Nummer 51 53 096	=20.10 +
				Bearb.	Böttinger					
				Gepr.					Zeichnungsnummer 53 54 152	Blatt 3 von 11 Bl.
Vers.	Änderung	Datum	Name	Norm	DIN 81346					

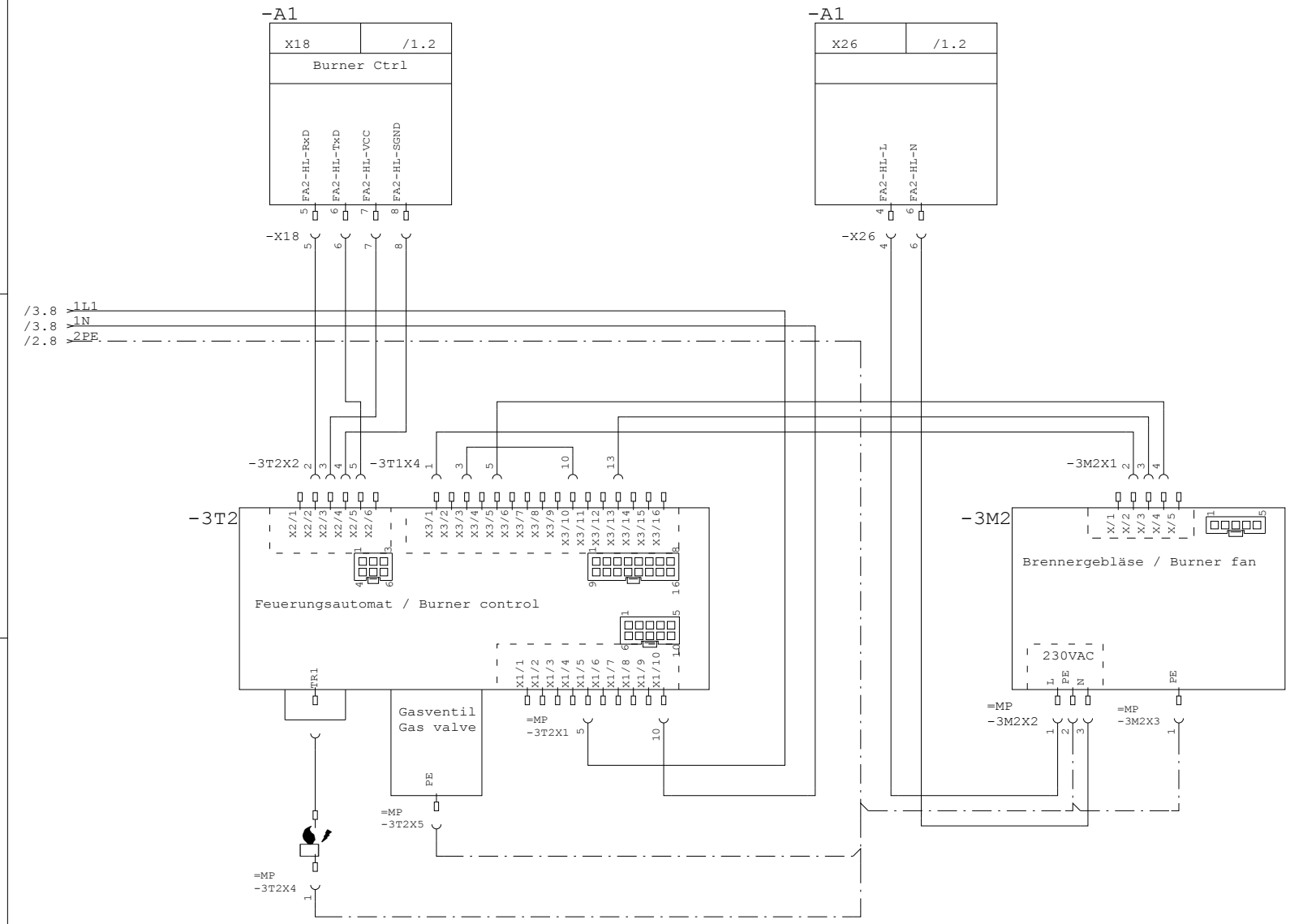

Schutzvermerk nach DIN 34 beachten!

Diese Zeichnung ist urheberrechtlich geschützt. Eine unerlaubte Vervielfältigung sowie Weitergabe an Dritte verpflichtet zu Schadensersatz und kann strafrechtliche Folgen haben!

				Datum	01.07.14	C4e 20.10 GS	Manitowoc	Heissluft 2 (unten) convection 2 (below)	Projekt-Nummer 51 53 096	=20.10 +
				Bearb.	Böttinger					
				Gepr.					Zeichnungsnummer 53 54 152	Blatt 3.a von 11 Bl.
Vers.	Änderung	Datum	Name	Norm	DIN 81346					

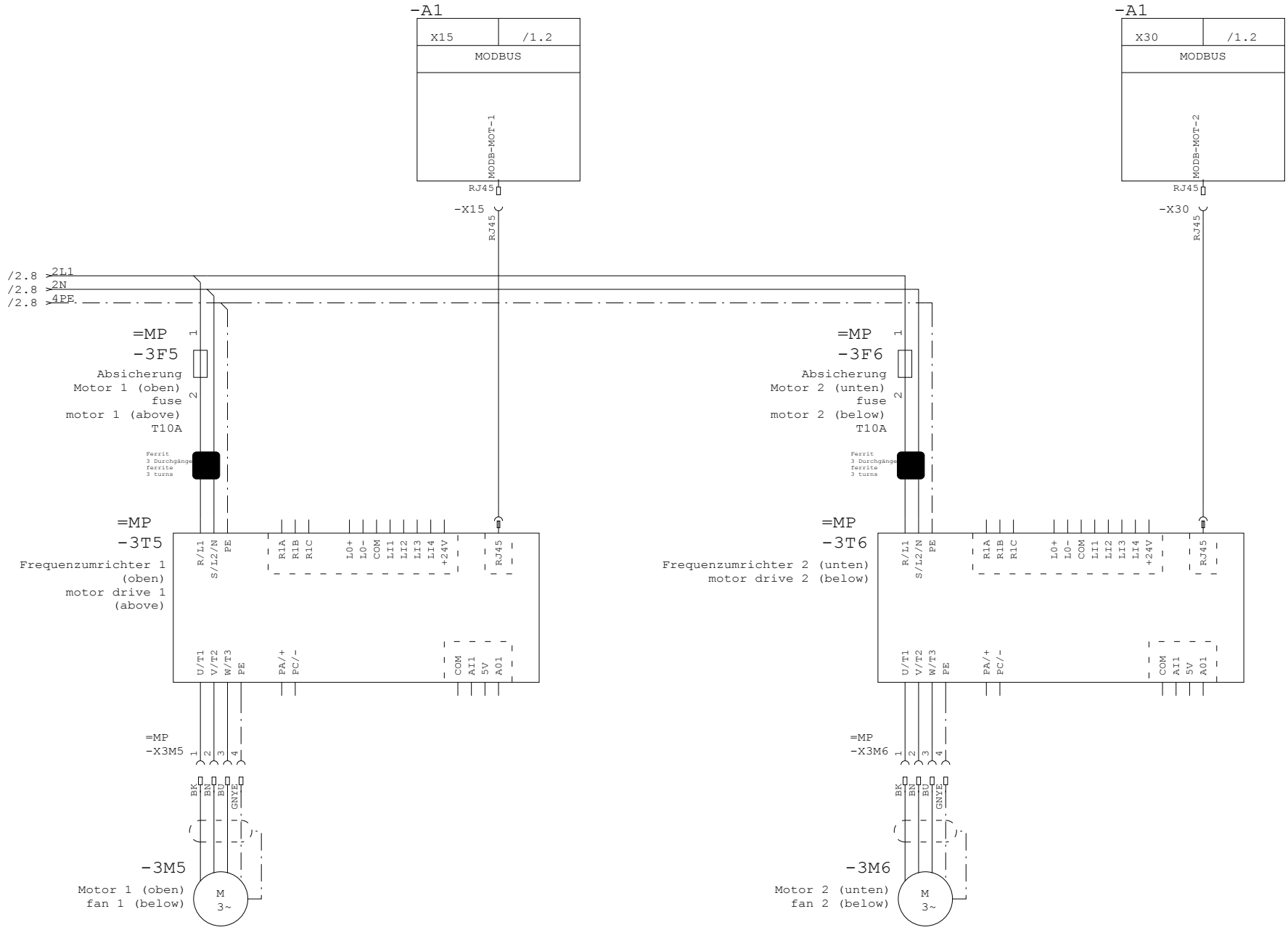

Schutzvermerk nach DIN 34 beachten!

Diese Zeichnung ist urheberrechtlich geschützt. Eine unerlaubte Vervielfältigung sowie Weitergabe an Dritte verpflichtet zu Schadensersatz und kann strafrechtliche Folgen haben!

				Datum	01.07.14	C4e 20.10 GS	Manitowoc	Motor motor	Projekt-Nummer	=20.10
				Bearb.	Böttinger				51 53 096	+
				Gepr.					Zeichnungsnummer	Blatt 5
Vers.	Änderung	Datum	Name	Norm	DIN 81346				53 54 152	von 11 Bl.

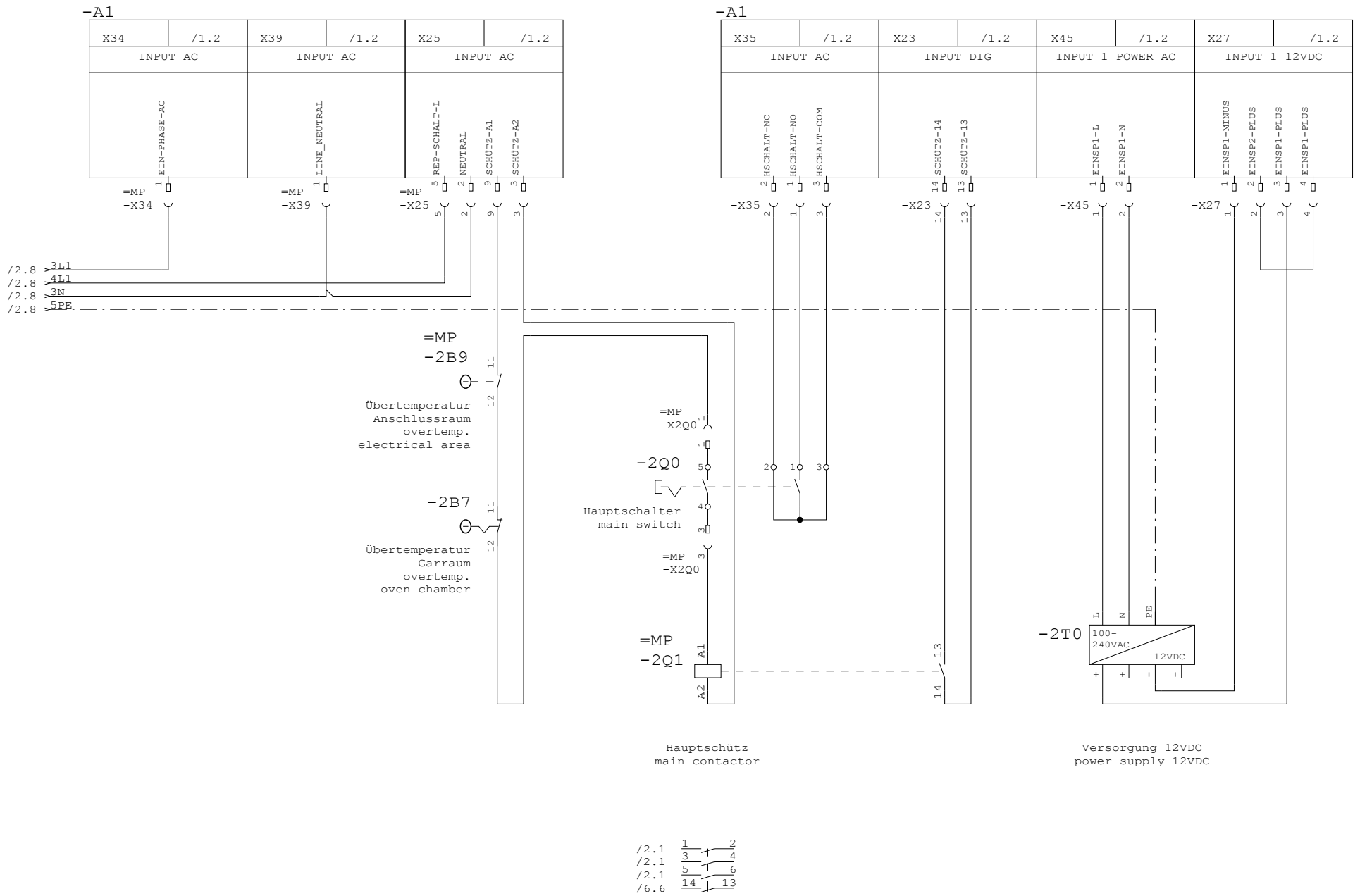

Schutzvermerk nach DIN 34 beachten!

Diese Zeichnung ist urheberrechtlich geschützt. Eine unerlaubte Vervielfältigung sowie Weitergabe an Dritte verpflichtet zu Schadensersatz und kann strafrechtliche Folgen haben!

				Datum	01.07.14	C4e 20.10 GS	Manitowoc	Versorgung power supply	Projekt-Nummer	=20.10
				Bearb.	Böttinger				51 53 096	+
				Gepr.					Zeichnungsnummer	Blatt 6
Vers.	Änderung	Datum	Name	Norm	DIN 81346				53 54 152	von 11 Bl.

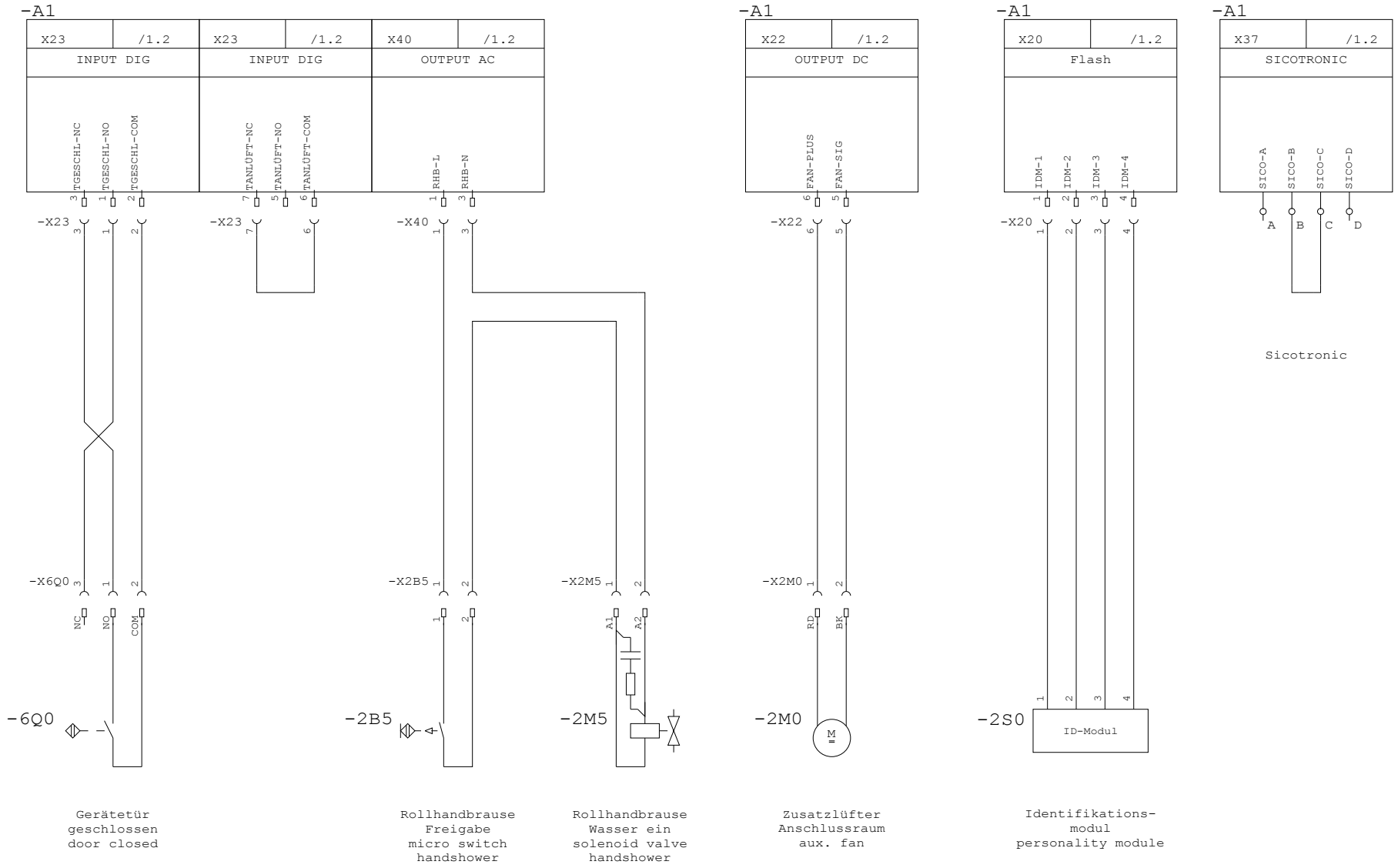

Schutzvermerk nach DIN 34 beachten!

Diese Zeichnung ist urheberrechtlich geschützt. Eine unerlaubte Vervielfältigung sowie Weitergabe an Dritte verpflichtet zu Schadensersatz und kann strafrechtliche Folgen haben!

				Datum	01.07.14	C4e 20.10 GS	Manitowoc	Allgemein common	Projekt-Nummer	=20.10
				Bearb.	Böttinger				51 53 096	+
				Gepr.					Zeichnungsnummer	Blatt 7
Vers.	Änderung	Datum	Name	Norm	DIN 81346				53 54 152	von 11 Bl.

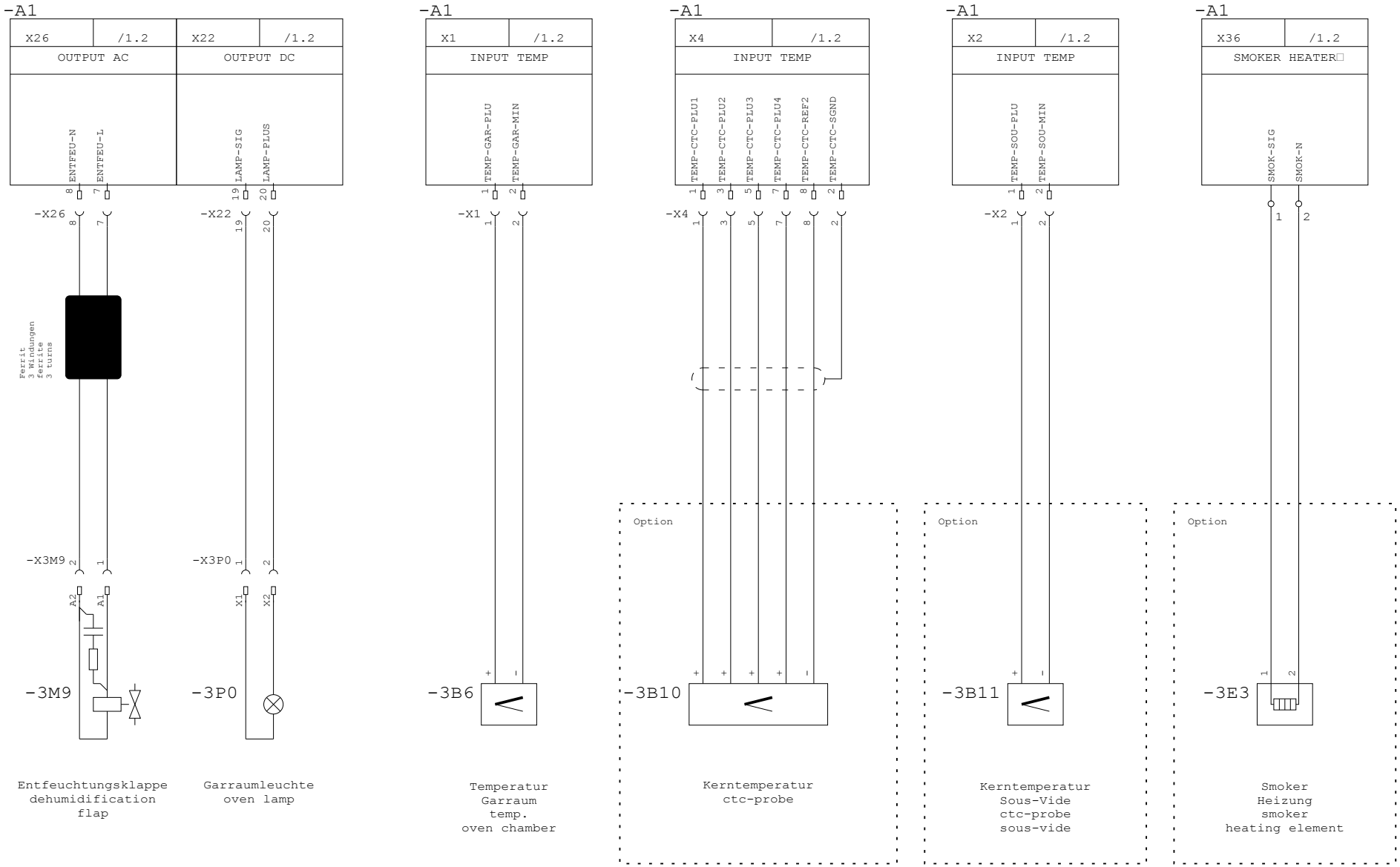

Schutzvermerk nach DIN 34 beachten!

Diese Zeichnung ist urheberrechtlich geschützt. Eine unerlaubte Vervielfältigung sowie Weitergabe an Dritte verpflichtet zu Schadensersatz und kann strafrechtliche Folgen haben!

				Datum	01.07.14	C4e 20.10 GS	Manitowoc	Allgemein common	Projekt-Nummer 51 53 096	=20.10 +
				Bearb.	Böttinger					
				Gepr.					Zeichnungsnummer 53 54 152	Blatt 8 von 11 Bl.
Vers.	Änderung	Datum	Name	Norm	DIN 81346					

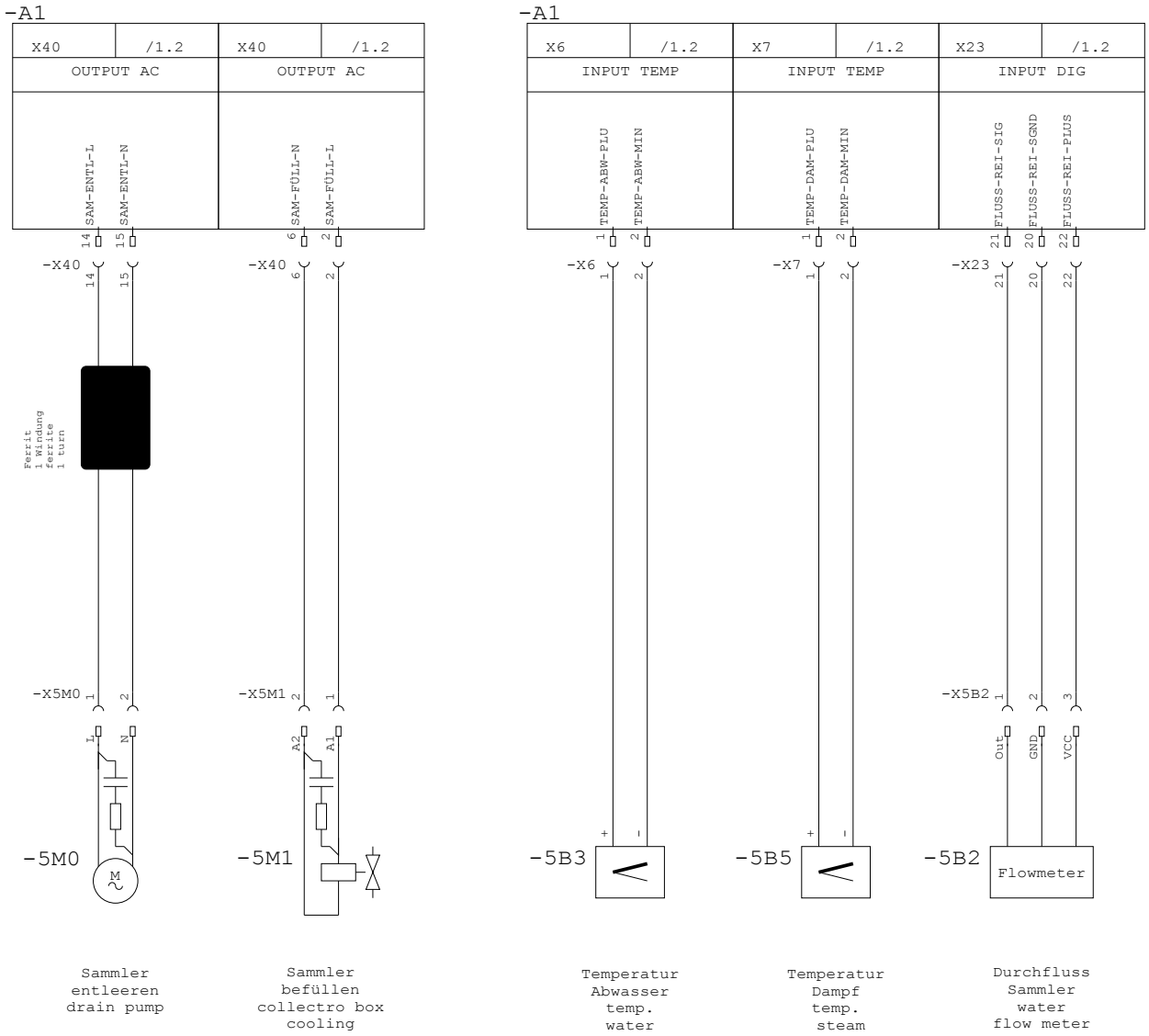

Sammler
entleeren
drain pump

Sammler
befüllen
collectro box
cooling

Temperatur
Abwasser
temp.
water

Temperatur
Dampf
temp.
steam

Durchfluss
Sammler
water
flow meter

Schutzvermerk nach DIN 34 beachten!

Diese Zeichnung ist urheberrechtlich geschützt. Eine unerlaubte Vervielfältigung sowie Weitergabe an Dritte verpflichtet zu Schadensersatz und kann strafrechtliche Folgen haben!

				Datum	01.07.14	C4e 20.10 GS	Manitowoc	Sammler collector box	Projekt-Nummer 51 53 096	=20.10 +
				Bearb.	Böttinger				
				Gepr.					Zeichnungsnummer 53 54 152	Blatt 9 von 11 Bl.
Vers.	Änderung	Datum	Name	Norm	DIN 81346					

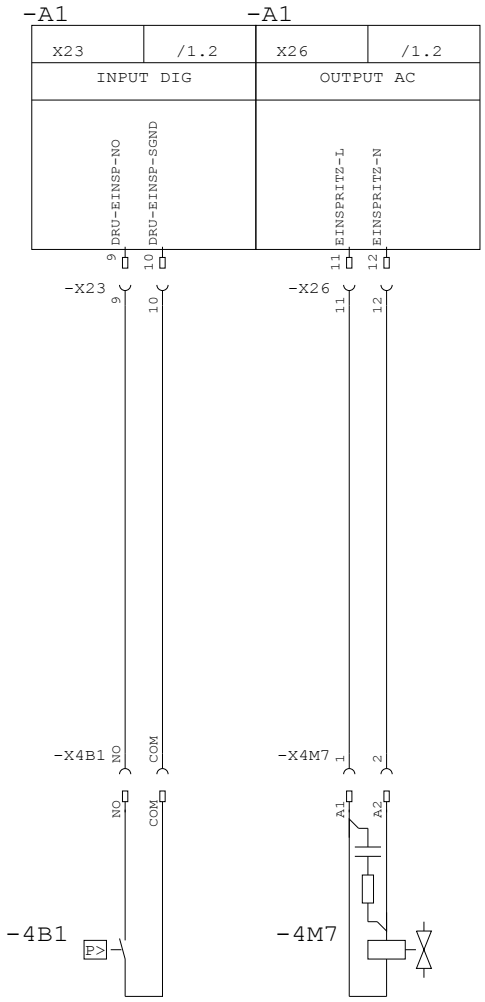

Schutzvermerk nach DIN 34 beachten!

Diese Zeichnung ist urheberrechtlich geschützt. Eine unerlaubte Vervielfältigung sowie Weitergabe an Dritte verpflichtet zu Schadensersatz und kann strafrechtliche Folgen haben!

				Datum	01.07.14	C4e 20.10 GS	Manitowoc	Dampferzeuger steam generator	Projekt-Nummer 51 53 096	=20.10 +
				Bearb.	Böttinger					
				Gepr.					Zeichnungsnummer 53 54 152	Blatt 10 von 11 Bl.
Vers.	Änderung	Datum	Name	Norm	DIN 81346					

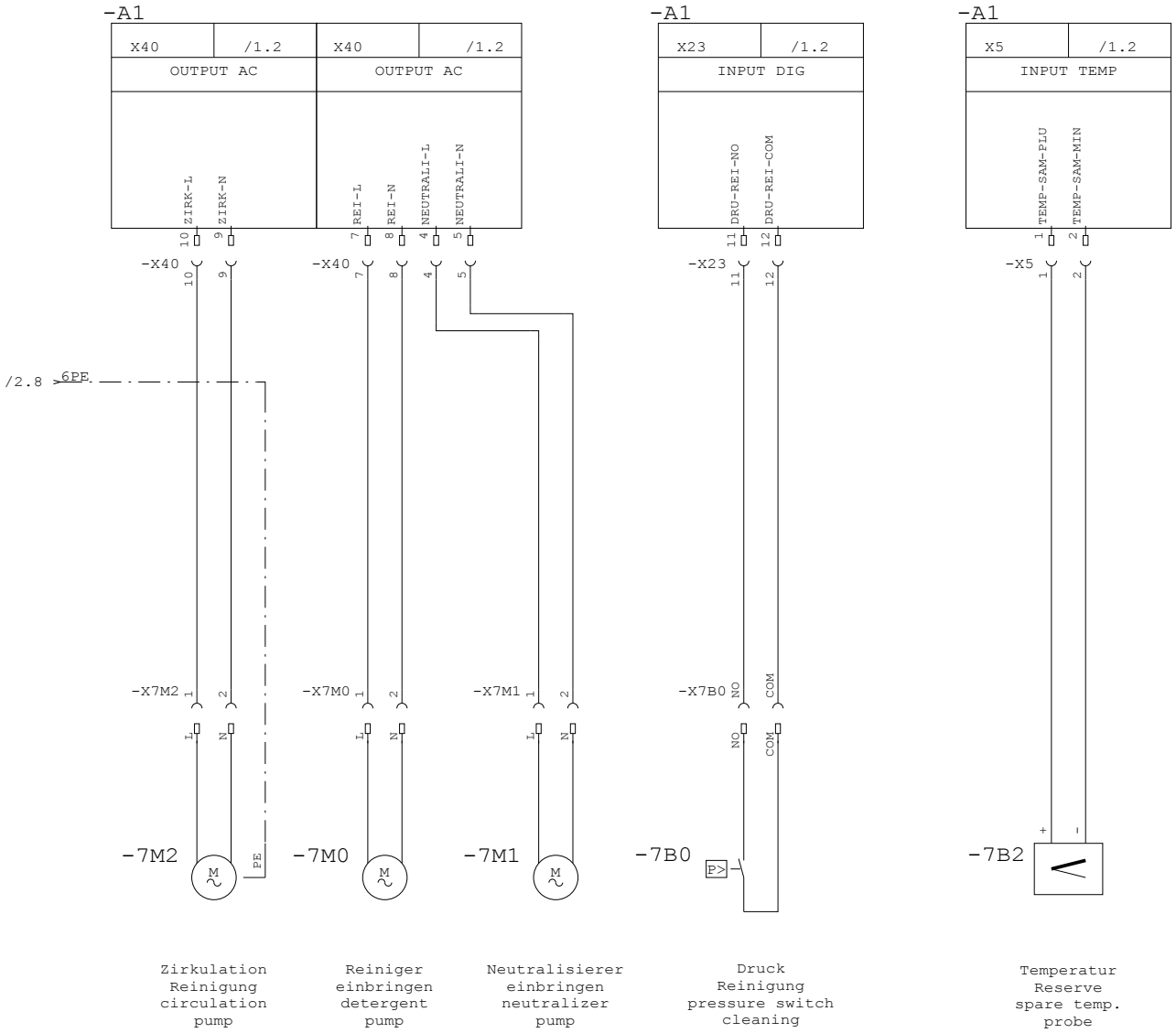

Schutzvermerk nach DIN 34 beachten!

Diese Zeichnung ist urheberrechtlich geschützt. Eine unerlaubte Vervielfältigung sowie Weitergabe an Dritte verpflichtet zu Schadensersatz und kann strafrechtliche Folgen haben!

				Datum	01.07.14	C4e 20.10 GS	Manitowoc	Reinigung cleaning	Projekt-Nummer	=20.10
				Bearb.	Böttinger				51 53 096	+
				Gepr.					Zeichnungsnummer	Blatt 11
Vers.	Änderung	Datum	Name	Norm	DIN 81346				53 54 152	von 11 Bl.